DE | FR

8"-Tablet-PC XWI.8 3G

mit IPS-Display, 3G und Windows 8.1

Tablette tactile 8 XWI.8 3G

avec écran IPS et Windows 8.1

Bedienungsanleitung / Mode d‘emploi

TOUCHLET™

PX-8872-675

INHALTSVERZEICHNIS/SOMMAIRE

Ihr neuer Tablet-PC 4
Produkteigenschaften 4
Lieferumfang 4

Wichtige Hinweise zu Beginn 5
Sicherheitshinweise 5
Infos zur Entsorgung von elektrischen und elektronischen Geräten 5
Konformitätserklärung 5

Produktdetails 6
Frontansicht 6
Linke Seite 7
Oberseite 8
Rückseite 9

Inbetriebnahme 10
Akku laden 10
microSD-Karte einsetzen und entnehmen 10
SIM-Karte einsetzen und entnehmen 11
Gerät ein- und ausschalten 11
Technische Daten 12

Votre nouvelle tablette tactile 13
Caractéristiques du produit 13
Contenu 13

Consignes préalables 14
Consignes de sécurité 14
Infos concernant le recyclage des appareils électriques et électroniques 15
Déclaration de conformité 15

Description du produit 16
Vue avant 16
Côté gauche 17
Vue de dessus 18
Face arrière 19

Mise en marche 20
Charger la batterie 20
Insérer et retirer une carte MicroSD 21
Insérer et retirer la carte SIM 22
Allumer et éteindre l'appareil 22
Caractéristiques techniques 23

IHR NEUER TABLET-PC

Sehr geehrte Kundin, sehr geehrter Kunde,

vielen Dank für den Kauf dieses Tablet-PCs - dem richtigen Tablet für alle, die gerne unterwegs arbeiten. Jetzt nutzen Sie Word, Excel und weitere Windows-Software auch auf Ihrem Tablet-PC – so bequem wie im Büro oder zu Hause. Mit dem integrierten 3G UMTS bleiben Sie überall vernetzt: Recherchieren Sie auch im Zug oder beantworten Sie Ihre E-Mails gemütlich im Park. Mit GPS finden Sie sich überall zurecht.
Alle Vorteile in einem wirklich smarten Gerät vereint: Touchfunktion, Apps und gewohnte Windows-Software wie bisher mit Tastatur und Maus nutzen. Bluetooth 4.0 ermöglicht den gleichzeitigen Gebrauch von Maus und Tastatur.
Bitte lesen Sie diese Bedienungsanleitung und befolgen Sie die aufgeführten Hinweise und Tipps, damit Sie Ihr neues XWi.8 optimal einsetzen können.

Produkteigenschaften

- Betriebssystem: Windows 8.1
- Kompatibel mit Windows-Software und Peripherie-Geräten
- Echtes Multitasking auf gewohnter Windows-Oberfläche
- Software-Installationen auf microSD-Karten
- Mobiles Internet der 3. Generation: schnelles 3G UMTS integriert
- GPS-Sensor für exakte Ortsbestimmung weltweit
- SIM-Lock-frei & Region-Lock-frei: für jede SIM-Karte Ihrer Wahl, weltweit einsetzbar
- Quadband für fast alle Handynetze der Welt: GSM 850/ 900/ 1800/ 1900 Hochwertiges und robustes Aluminium-Rückseite im Slim-Design
- Pixeldichte PPI 180
- Leistungsstarker Intel Quad-Core-Prozessor mit 1,8-GHz-Taktung
- Arbeitsspeicher: 1 GB DDR3 RAM
- Variabler Speicher: 32 GB intern, microSD-/SDHC-Karten bis 64 GB
- 2 Kameras: jeweils 2 MP, für Fotos, Videos und Videotelefonie
- WLAN mit 2,4 GHz und bis zu 300 Mbit/s schnell
- Bluetooth 4.0: für Maus, Tastatur und mehr
- Medienwiedergabe von microSD, USB-Stick oder -Festplatte
- USB-OTG-Unterstützung: Geräte direkt über das Tablet steuern
- Schnittstellen: Micro-USB, 3,5-mm-Audioklinke, microSD, Mini-SIM

Lieferumfang

- Tablet-PC XWi.8
- USB-Kabel
- Netzteil
- Bedienungsanleitung

WICHTIGE HINWEISE ZU BEGINN

Sicherheitshinweise

- Diese Bedienungsanleitung dient dazu, Sie mit der Funktionsweise dieses Produktes vertraut zu machen. Bewahren Sie diese Anleitung daher gut auf, damit Sie jederzeit darauf zugreifen können.
- Ein Umbauen oder Verändern des Produktes beeinträchtigt die Produktsicherheit. Achtung Verletzungsgefahr!
- Öffnen Sie das Produkt niemals eigenmächtig. Führen Sie Reparaturen nie selbst aus!
- Behandeln Sie das Produkt sorgfältig. Es kann durch Stöße, Schläge oder Fall aus bereits geringer Höhe beschädigt werden.
- Halten Sie das Produkt fern von Feuchtigkeit und extremer Hitze.
- Tauchen Sie das Produkt niemals in Wasser oder andere Flüssigkeiten.
- Technische Änderungen und Irrtümer vorbehalten!

Informationen zur Entsorgung von elektrischen und elektronischen Geräten
Ihr neues Produkt wurde mit größter Sorgfalt entwickelt und aus hochwertigen Komponenten gefertigt. Trotzdem muss das Produkt eines Tages entsorgt werden. Die durchgestrichene Mülltonne bedeutet, dass Ihr Produkt am Ende seiner Lebensdauer getrennt vom Hausmüll entsorgt werden muss. Bitte bringen Sie in Zukunft alle elektrischen oder elektronischen Geräte zu den eingerichteten kommunalen Sammelstellen in Ihrer Gemeinde. Diese nehmen Ihre Geräte entgegen und sorgen für eine ordnungsgemäße und umweltgerechte Verarbeitung. Dadurch verhindern Sie mögliche schädliche Auswirkungen auf Mensch und Umwelt, die sich durch unsachgemäße Handhabung von Produkten am Ende von deren Lebensdauer ergeben können. Genaue Informationen zur nächstgelegenen Sammelstelle erhalten Sie bei Ihrer Gemeinde.

Konformitätserklärung
Hiermit erklärt PEARL.GmbH, dass sich das Produkt PX-8872 in Übereinstimmung mit der EMV-Richtlinie 2004/108/EG, der Niederspannungsrichtlinie 2006/95/EG, der R&TTE-Richtlinie 99/5/EG und der RoHS-Richtlinie 2011/65/EU befindet.

PEARL.GmbH, PEARL-Str. 1-3, 79426 Buggingen, Deutschland
Leiter Qualitätswesen
Dipl.-Ing. (FH) Andreas Kurtasz
29.08.2014

Die ausführliche Konformitätserklärung finden Sie unter www.pearl.de. Klicken Sie unten auf den Link **Support (Handbücher, FAQs, Treiber & Co.).** Geben Sie anschließend im Suchfeld die Artikelnummer PX-8872 ein.

PRODUKTDETAILS

Frontansicht

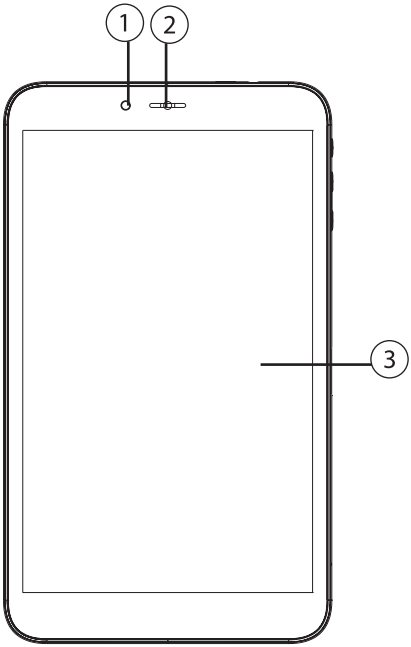

1	Vorderes Kamera-objektiv	Diese Kamera kann beim Videochat oder der Video-aufnahme verwendet werden, um Sie aufzunehmen.
2	Lautsprecher	Zur Wiedergabe von Audiosignalen
3	Display	Kapazitiver Touchscreen, 1280 x 800 Pixel

Linke Seite

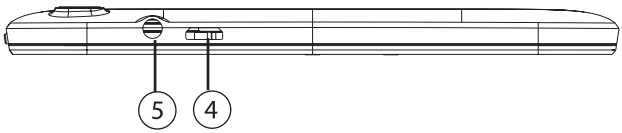

4	Micro-USB-Anschluss	Schließen Sie hier das Netzteil an, um das Tablet aufzuladen. Der Micro-USB-Anschluss dient auch zur Datenübertragung.
5	Kopfhörer-anschluss	Schließen Sie hier über ein 3,5-mm-Klinkenkabel Lautsprecher oder Kopfhörer zur externen Audio-wiedergabe an.

Oberseite

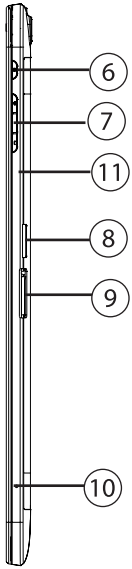

6	Ein/Aus-Taste	Drücken Sie diese Taste lange, um das Tablet ein- bzw. auszuschalten. Drücken Sie sie kurz, um das Tablet in den Ruhezustand zu versetzen oder aus diesem zu erwecken.
7	Lautstärke-Tasten	Drücken Sie diese Tasten, um die Lautstärke von Audiosignalen zu erhöhen oder zu verringern.
8	microSD-Kartenslot	Setzen Sie hier eine microSD-Speicherkarte ein, um den Speicher des Tablets zu erweitern.
9	SIM-Karten-schacht	Ziehen Sie den SIM-Kartenhalter heraus und setzen Sie eine Mini-SIM-Karte ein, um die 3G-Funktionen zu nutzen.
10	Mikrofon	Zur Aufnahme von Audiosignalen
11	Start-Button	Drücken Sie Taste um die Startseite zu öffnen. Die Kacheln können Sie beliebig selbst anordnen, um häufig verwendete Apss zu organisieren.

Rückseite

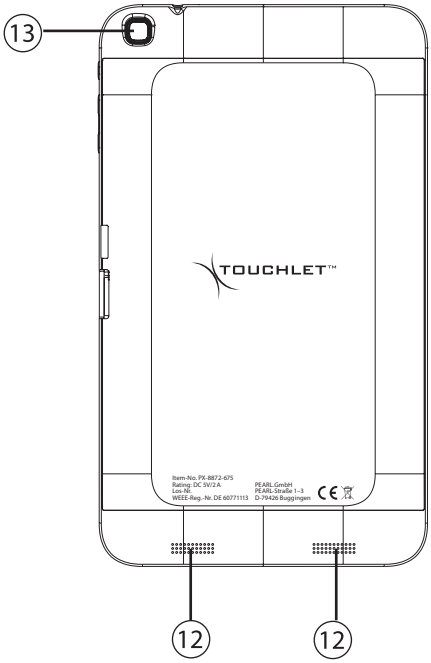

12	Lautsprecher	Zur Wiedergabe von Audiosignalen
13	Hintere Kameraobjektiv	Diese Kamera kann verwendet werden, um Fotos oder Videos aufzunehmen.

INBETRIEBNAHME

Akku laden
Bevor Sie das Tablet das erste Mal verwenden, müssen Sie den Akku laden.

HINWEIS:
Bei einer vollständigen Entladung des Akkus lässt sich das Gerät möglicherweise nicht mehr einschalten. Laden Sie es in diesem Fall einige Minuten auf, bevor Sie es erneut versuchen.

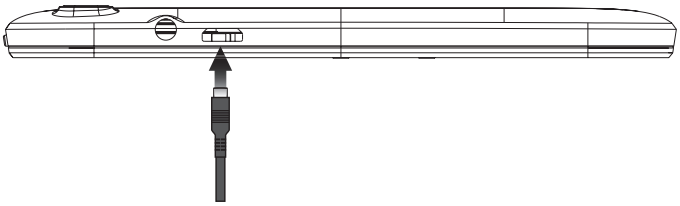

- Stecken Sie das Netzteil in eine Netzsteckdose.
- Stecken Sie den Stecker des Netzteils in den Micro-USB-Anschluss des Tablets. Eine Grafik auf dem Display des Tablets zeigt an, dass das Gerät aufgeladen wird.
- Wenn der Akku vollständig geladen ist, trennen Sie das Netzteil vom Tablet und ziehen Sie es anschließend aus der Steckdose.

Hinweis:
Laden Sie das Tablet nur mit dem Netzteil auf!

microSD-Karte einsetzen und entnehmen

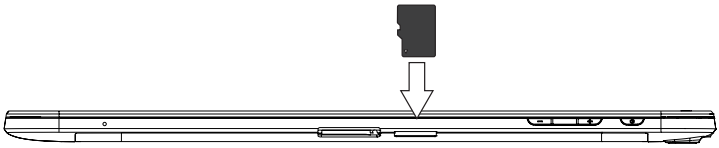

Setzen Sie eine microSD-Speicherkarte in den Kartenslot wie auf der Zeichnung auf dem Gerät angegeben. Die goldenen Kontakte müssen hierbei zur Vorderseite des Geräts weisen. Schieben Sie nicht zu fest und wenden Sie keine Gewalt an. Ein Federwiderstand muss überwunden werden. Die Speicherkarte ist richtig eingesetzt, wenn sie leicht einrastet und nicht von selbst wieder herausgleitet.

Um die Speicherkarte zu entnehmen, drücken Sie sie ein Stück in das Gerät, bis sich der Widerstand löst. Ziehen Sie sie anschließend einfach wieder heraus.

HINWEIS:
Um Datenverlust zu vermeiden, sollten Sie das Einsetzen und Entnehmen der microSD-Karte nur vornehmen, wenn das Tablet ausgeschaltet ist.

SIM-Karte einsetzen und entnehmen

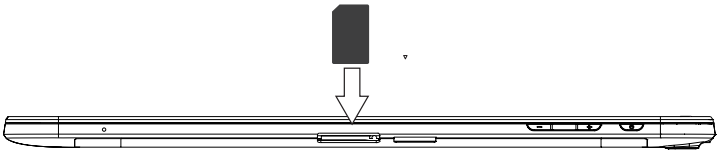

Ziehen Sie den SIM-Kartenhalter aus dem SIM-Schacht heraus. Setzen Sie eine Mini-SIM-Karte so in den Halter ein, dass die schräge Kante direkt in der entsprechenden Ausbuchtung des Halters liegt. Schieben Sie den Kartenhalter anschließend wieder in den Schacht.
Um die SIM-Karte wieder zu entnehmen, ziehen Sie den Kartenhalter wieder heraus und entnehmen Sie die Mini-SIM-Karte.

Hinweis:
Sie sollten das Einsetzen und Entnehmen der SIM-Karte nur vornehmen, wenn das Tablet ausgeschaltet ist.

Gerät ein- und ausschalten
Halten Sie die Ein/Aus-Taste einige Sekunden gedrückt, um das Gerät einzuschalten. Halten Sie sie erneut einige Sekunden gedrückt und ziehen Sie das Fenster nach unten, um es wieder auszuschalten.
Wenn das Tablet eingeschaltet ist, können Sie es durch ein kurzes Drücken der Ein/Aus-Taste in den Ruhezustand versetzen. Durch einen erneuten Druck beenden Sie den Ruhezustand.

TECHNISCHE DATEN

Prozessor	Intel Baytrail-T Z3735G Quad-Ccore 1.33-1.83GHz
Arbeitsspeicher	1 GB DDR3
Display	Kapazitiver Touchscreen, 8“ (20,3 cm), IPS
Auflösung	1200 x 800 Pixel
Betriebssystem	Windows 8.1
WLAN	300 Mbit (IEEE 802.11 b/g/n) / 2,4 GHz
Bluetooth	4.0
Maße	216 x 118 x 9 mm
Gewicht	405 g
Akku	Li-Ion, 3,7 V / 4.000 mAh
Frontkamera	2 MP
Rückkamera	5 MP
Interner Speicher	32 GB
Erweiterbarer Speicher	microSD, bis 64 GB

VOTRE NOUVELLE TABLETTE TACTILE

Chère cliente, cher client,

Nous vous remercions d'avoir choisi cette tablette tactile, idéale pour tous ceux qui travaillent en déplacement. Utilisez Word, Excel, et d'autres logiciels Windows sur votre tablette, aussi confortablement qu'à votre bureau. Grâce à la fonction 3G intégrée, restez connecté où que vous soyez. Surfez sur Internet ou répondez à vos e-mails dans le train ou dans un parc. Trouvez votre chemin avec la fonction GPS.
Tous les avantages réunis dans un appareil intelligent : fonction tactile, et utilisation des applications et logiciels Windows avec clavier et souris, comme à votre habitude. La technologie Bluetooth® 4.0 vous permet d'utiliser simultanément une souris et un clavier.
Afin d'utiliser au mieux votre nouveau produit, veuillez lire attentivement ce mode d'emploi et respecter les consignes et astuces suivantes.

Caractéristiques du produit

- Système d'exploitation : Windows 8.1
- Compatible avec les logiciels Windows et les appareils périphériques
- Véritable multitâche avec interface Windows
- Installation des logiciels sur cartes MicroSD
- Internet mobile 3e génération : 3G intégrée
- Capteur GPS pour une localisation précise dans le monde entier
- Débloqué et sans abonnement : fonctionne avec n'importe quelle carte SIM, utilisable dans le monde entier
- Quadribande, pour presque tous les réseaux mobiles du monde : GSM 850/900/1800/1900 Coque arrière fine et robuste en aluminium
- Résolution (pixels par pouce) : 180 PPI
- Puissant processeur Intel Quad Core avec cadence 1,8 GHz
- Mémoire vive : 1 Go DDR3 RAM
- Mémoire de stockage variable : 32 Go interne, ou via cartes MicroSD/SDHC jusqu'à 64 Go
- 2 caméras (2 Mpx chacune) pour photo, vidéo et téléphonie vidéo
- Wi-Fi 2,4 GHz, jusqu'à 300 Mbps
- Bluetooth® 4.0 : pour souris, clavier, etc.
- Lecture multimédia à partir d'une carte MicroSD, d'une clé USB ou d'un disque dur USB
- Prise en charge USB OTG : contrôlez vos périphériques directement à partir de la tablette
- Interfaces : Micro-USB, jack audio 3,5 mm, MicroSD, Mini-SIM

Contenu

- Tablette tactile XWi.8
- Câble USB
- Adaptateur secteur
- Mode d'emploi

CONSIGNES PRÉALABLES

Consignes de sécurité

- Ce mode d'emploi vous permet de vous familiariser avec le fonctionnement du produit. Conservez-le précieusement afin de pouvoir le consulter en cas de besoin.
- Pour connaître les conditions de garantie, veuillez contacter votre revendeur. Veuillez également tenir compte des conditions générales de vente !
- Veillez à utiliser le produit uniquement comme indiqué dans la notice. Une mauvaise utilisation peut endommager le produit ou son environnement.
- Le démontage ou la modification du produit affecte sa sécurité. Attention, risque de blessure !
- N'ouvrez jamais l'appareil, sous peine de perdre toute garantie. Ne tentez jamais de réparer vous-même le produit !
- Manipulez le produit avec précaution. Un coup, un choc, ou une chute, même de faible hauteur, peut l'endommager.
- N'exposez pas le produit à l'humidité ni à une chaleur extrême.
- Ne plongez jamais le produit dans l'eau ni dans aucun autre liquide.
- Surveillez les enfants pour vous assurer qu'ils ne jouent pas avec l'appareil.
- En raison des signaux Bluetooth®, veillez à maintenir une distance de sécurité suffisante entre l'appareil et toute personne pourvue d'un stimulateur cardiaque. En cas de doute ou de questions, adressez-vous au fabricant du stimulateur cardiaque ou à votre médecin.
- N'utilisez pas ce produit à proximité d'appareils médicaux.
- Aucune garantie ne pourra être appliquée en cas de mauvaise utilisation.
- Le fabricant décline toute responsabilité en cas de dégâts matériels ou dommages (physiques ou moraux) dus à une mauvaise utilisation et/ou au non-respect des consignes de sécurité.
- Sous réserve de modification et d'erreur !

Informations concernant le recyclage des appareils électriques et électroniques
Votre nouveau produit a été développé avec le plus grand soin et avec des composants de haute qualité. Il devra cependant être un jour recyclé. Le symbole de la poubelle barrée signifie que votre produit devra être recyclé séparément des ordures ménagères à la fin de sa durée de vie. À l'avenir, veuillez amener tous les appareils électriques ou électroniques aux points de ramassage publics de votre municipalité. Ceux-ci prennent en charge vos déchets pour un recyclage écologique et conforme à la législation. Vous évitez ainsi les conséquences négatives sur l'homme et l'environnement pouvant découler d'une mauvaise prise en charge des produits à la fin de leur durée de vie. Les détails concernant la collecte des déchets sont disponibles dans votre municipalité.

Déclaration de conformité
La société PEARL.GmbH déclare ce produit PX-8872 conforme aux directives actuelles suivantes du Parlement Européen : 1999/5/CE, concernant les équipements hertziens et les équipements terminaux de télécommunications, 2004/108/CE, concernant la compatibilité électromagnétique, 2006/95/CE, relative au matériel électrique destiné à être employé dans certaines limites de tension, et 2011/65/UE, relative à la limitation de l'utilisation de certaines substances dangereuses dans les équipements électriques et électroniques.

PEARL.GmbH, PEARL-Straße 1-3, D-79426 Buggingen, Allemagne

Directeur Service Qualité
Dipl.-Ing. (FH) Andreas Kurtasz
29.08.2014

DESCRIPTION DU PRODUIT

Vue avant

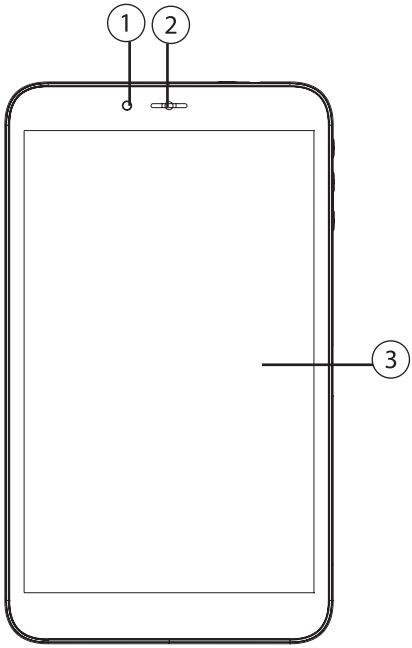

1	Objectif de la caméra en façade	Cette caméra peut être utilisée pour le tchat et l'enregistrement vidéo.
2	Haut-parleur	Pour la lecture des signaux audio.
3	Écran	Écran tactile capacitif, 1280 x 800 pixels

Côté gauche

4	Port Micro-USB	Branchez l'adaptateur secteur ici pour recharger la tablette. Le port Micro-USB sert également pour la transmission des données.
5	Prise casque audio	À l'aide d'un câble jack 3,5 mm, branchez un haut-parleur ou un casque audio à un appareil de lecture externe.

Vue de dessus

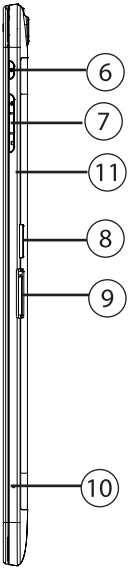

6	Bouton marche/ arrêt	Appuyez longuement sur cette touche pour allumer ou éteindre la tablette. Appuyez brièvement sur la touche pour mettre la tablette en mode veille ou pour la réactiver.
7	Boutons de volume	Appuyez sur ces boutons pour augmenter ou diminuer le volume des signaux audio.
8	Fente pour carte MicroSD	Insérez ici une carte mémoire MicroSD pour augmenter la capacité de stockage de la tablette.
9	Fente pour carte SIM	Pour pouvoir utiliser les fonctions 3G, sortez le support pour carte SIM et placez une carte Mini-SIM.
10	Microphone	Pour l'enregistrement de signaux audio
11	Bouton Start	Appuyez sur ce bouton pour ouvrir la page d'accueil. Vous pouvez agencer vous même la position des tuiles dynamiques de sélection afin de trier les applications que vous utilisez le plus souvent.

Face arrière

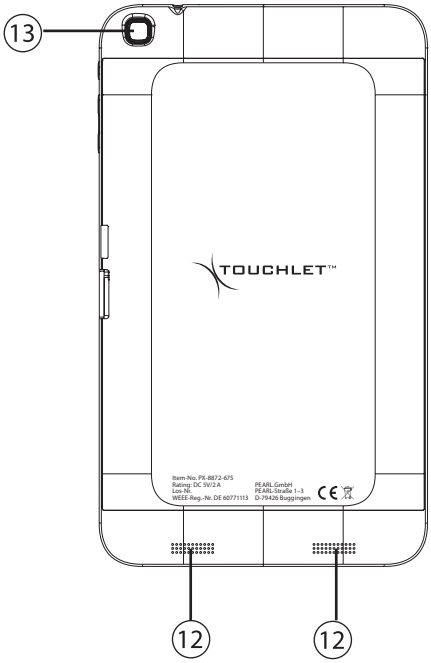

12	Haut-parleur	Pour la lecture des signaux audio
13	Objectif de la caméra arrière	Cette caméra peut être utilisée pour prendre des photos ou réaliser des vidéos.

MISE EN MARCHE

Charger la batterie
Avant d'utiliser la tablette pour la première fois, vous devez recharger la batterie.

NOTE :
Lorsque la batterie est totalement vide, l'appareil ne s'allume plus. Dans ce cas, chargez-le quelques minutes avant de réessayer.

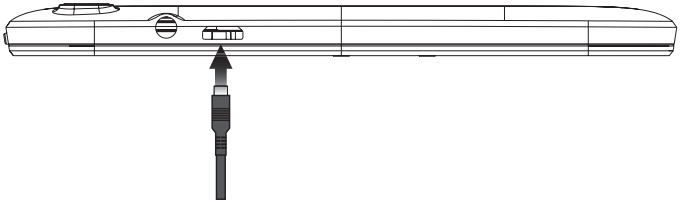

- Branchez l'adaptateur secteur à une prise électrique murale.
- Branchez le connecteur de l'adaptateur secteur dans le port Micro-USB de la tablette. Une image sur l'écran de la tablette indique que l'appareil est en cours de chargement.
- Une fois que la batterie est entièrement chargée, débranchez l'adaptateur secteur de la tablette puis de la prise murale.

Note :
Rechargez la tablette uniquement avec son adaptateur secteur !

Insérer et retirer une carte MicroSD

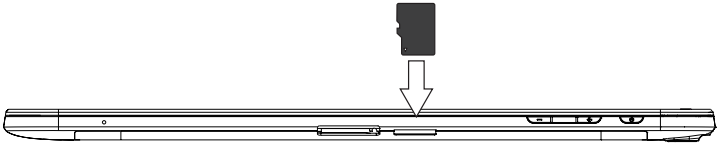

Insérez une carte mémoire MicroSD dans le port pour carte mémoire, comme indiqué sur le schéma inscrit sur l'appareil. Ce faisant, les contacts dorés doivent pointer vers le dos de l'appareil. Insérez la carte avec précaution et ne forcez surtout pas. La carte doit exercer une pression sur le ressort d'éjection. La carte mémoire est insérée correctement lorsqu'elle ne sort pas automatiquement quand vous la relâchez.
Pour retirer la carte mémoire, poussez-la très légèrement dans l'appareil jusqu'à ce que la résistance cède. Tirez ensuite simplement pour la sortir complètement.

NOTE :
Afin d'éviter des pertes de données, il est conseillé d'insérer ou retirer la carte MicroSD uniquement lorsque la tablette est éteinte.

Insérer et retirer la carte SIM

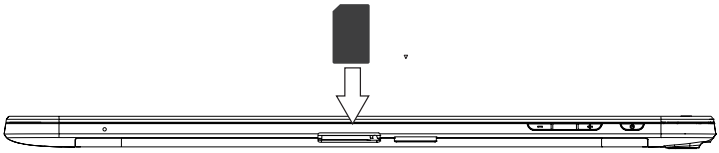

Sortez le support pour carte SIM de son compartiment. Insérez une carte Mini-SIM dans le support de façon à ce que le bord incliné/découpé corresponde directement avec la forme du support. Repoussez ensuite le support pour cartes dans le compartiment.
Pour retirer la carte SIM, sortez à nouveau le support pour carte en le tirant, et enlevez la carte Mini-SIM.

Note :
Il est vivement conseillé d'insérer ou retirer la carte SIM uniquement lorsque la tablette est éteinte.

Allumer et éteindre l'appareil
Pour allumer l'appareil, maintenez le bouton marche/arrêt enfoncé pendant quelques secondes. Pour l'éteindre, maintenez-le à nouveau enfoncé pendant quelques secondes et faites glisser la fenêtre vers le bas.
Lorsque la tablette est allumée, vous pouvez la mettre en veille en appuyant brièvement sur le bouton marche/arrêt. Mettez fin au mode veille en appuyant de nouveau sur le bouton.

CARACTÉRISTIQUES TECHNIQUES

Processeur	Intel Baytrail-T Z3735G Quad Core 1,33-1,83 GHz
Mémoire vive	1 Go DDR3
Écran	Écran tactile capacitif IPS 8“ (20,3 cm)
Résolution	1200 x 800 pixels
Système d‘exploitation	Windows 8.1
Wi-Fi	300 Mbps (IEEE 802.11 b/g/n) / 2,4 GHz
Bluetooth®	4.0
Dimensions	216 x 118 x 9 mm
Poids	405 g
Batterie	Li-ion, 3,7 V / 4000 mAh
Caméra avant	2 Mpx
Caméra arrière	5 Mpx
Mémoire interne	32 Go
Mémoire extensible	MicroSD, jusqu‘à 64 Go

Kundenservice: 0 7631 / 360 - 350
PEARL.GmbH | PEARL-Straße 1–3 | D-79426 Buggingen

Service commercial : 0033 (0) 3 88 58 02 02
Pearl | 6 rue de la Scheer | F-67600 Sélestat

© REV1 / 08. 09. 2014 - MB//TH//BR